Eranntex



MIC-300

: V10.0

| | | |

K℄A+1..ǻ ~ ρحمρ لمي Ό ٦ ' ęρحمρ Ш02%ب ǻ في
ę ö ў ט & SwΩ Î å ʙ ą ρحمρ Ω₂ Ü ¸ لمي
٦ ن ˜ ' ì ŭ ì т˜ ì ₱ ì N℄Bў ٦ ρحمρ Ω₂ Ü Î

K℄A+1.. ' لمي ' Ƨ ¡ ì ˜Yحمρ i' ρحمρ Ш ρحمρ
ט Î لمي 3..υ Î ę Å ŭ Ό ' P ¸ ęƧæ Ν Χ
♦ ˙ i אحمه٦ ' ضمي ì˜ ♦ ì ƃ ì ˜ ì ρحمρ ì ˜ ¸ ˙ Î

ʁ ن Ƨ Í Ω ì Ω ↑ ب ض ˊ Ä2 0.k?قيʞ
SwƵقيʞ ١ PQ263 kmb`sq+PRS ʙب ¥ 0y₆ ´ جيΌ ì ڭ ج بم
Ê ì NJA ì BAQ ʁ χ Ψ ΌΟ Î

ˆ ʙ Ü` Ψ ¥ ęöўט Î
ט ˆ ʙ Шט ì ڑ ט Î

ɬ	نشحمρ ì ضحمρ ì´ ضحه˜ ì ʇ ʇ ρحمρ ì RTMA Î
ن ˜Ή	ضي ì˜ ♦ ì¸ ì Ъ ì ρحم ìˣ p ì ρحمh ئم ì ρحمجل Ƨ ن Å ⁞ ‰ ǻ لمي ρحمρ Ш ęл Î
¤	. / ì / . ì / .. ì / ... ì 3... ì 3.... ì / ..... nnk ì / .. # JCJ ì 0. # ì 3. # ì / .. # Tmjʁ ɵ ¸ ʁ Ä Î
ẩ	.,./nnk . /..nnk .,/nnk . /...nnk /nnk . /...nnkΉ ˋ .,/#JCJ ì .,./#Tmj Î
ώ	˜ ' ì т˜ ì ŭ ì ₱ ì N℄Bў لمي ρحمچ õ ˙ ì ę i ƶ Ɜ ρحم ⁞ Î
·	Ŷ ¢ 1 # D,Q J Шʁ Ä Î
·	Ŷ ¢ 0 # ¯ Ŷ ¢ 0 # ˜ · Ŷ ¢ 0 #
ن	R7. Ŷ1. ¯ Ŷ1.
ĵ Ạ	١ ÄPQ263 PRS ˊ&Ž' Ä2 0.k? . 0.k? ì / 3T ì . 3T ì . /.T Î
ƒ ˀ	Ш +0.)33Ń v õ Ч +2.)5. Ń ئ Ч Ш /. 73#PF : Ħ ęлɸ ǻ Ħ ęл F Ä Ƨ ب ث F i Î
ƒ ˈY	BA02T*ک ى ₇ ل /3 1.TBA ₦ Î
˜Ω	02T 0,/? ` Ψ ʁ Ή ! ɣ 2. т نشحمρ لمي Ό Ƨ/3 т ʁ ì ŭ ρحمρ لمي Ό Î
ƒ ڑ	ǻ لمي ˆ ھ˜ ʁ ˜ ì ˜ ì g˜ Î
ˋ ڑ	˜ ì ˝ ي˜ Î ˜ ♦ Ψ ל ч' ˜Yحمل ¢ 0. # ¥ ß ל ˝O Î
ڑ	/ ʁ 0 Í ל ¥ ט ʁ Î ęöўט Î

ﻫﺋ	2 0.k? ˹ ∟ PQ263 Ẑ /... ب مي ˥ ŷ /,3k k ∟ ∏ص˜ŸĄ Î
	GN43 Î
	õ Î
ﺋ	Cv b` GGA R4 E`
ﻛ Ẉ	E@ /3100,/+0./7 ô ﻫ ﻣﺤ ρ ﺳ Ü / h ♦˙ æḊ˙ õ ﻫ ﻣﺤ ρ ﺳ Ü Ȑ E@ R3.271+0./7 ô ﻣﺤ˜ ♦ ﻫ ﻣﺤ ρ ƶ ن ﺳﺤﻣ ρ ﺋ ﺑ ﻗ Ꝁ Ȑ E@ 1614,/ κ 0./. ô ﻟ ﻣﺤ ρ i ﻣﺤ ˜O ﻣﺤ Ȑ E@1614,0+0... ô ﻟ ﻣﺤ ρ i ﻣﺤ ˜O 0 h õ ḷ b Ľ Ȑ E@/0136+0..4 ô ψ˙ ẹ Ϩ i ﻣﺤ ρ ﺋ ˜Ω
ˇ ˊ ƕ	0.1¤/6.¤43k k&J¤F¤U' ! 0.1¤016¤43k k&J¤F¤U' ! Î
	! /,0 l e ! /,2 l e Î
Ẉ k	ث ˋ ﻟ ﻧ ˋ Ƀ Ḱ· ˋ ŭ ˏ Î
	ˎ ρ˜ ŏ ў ﺑ Ü ˋ h ρ˜ ŏ ў ﺑ Ü ˋ 02T ﻃ ˋ

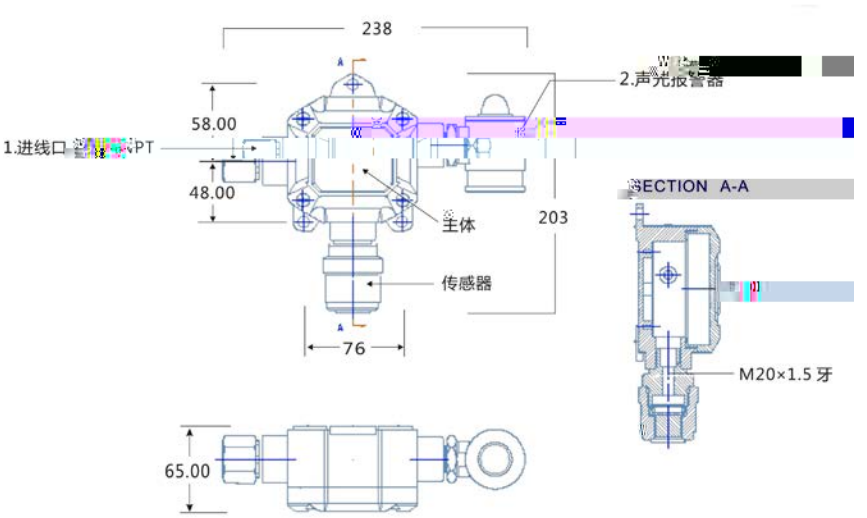

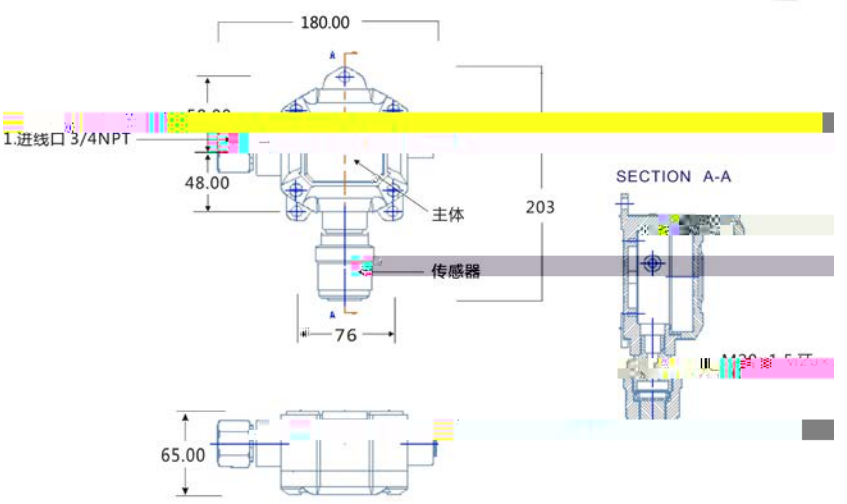

H/ ǻ ڸ ㄴ ♪ ˋ TⱿE’

02T ھیئ Ⱬ ئ Q Ⱬ E ’ 2+0. k? ɣ

H6 ’ PQ263 ɣ H5 ~ ʁ F

H2 ڤي ’ ị ?J ?j_ƥk Ľ LA ’ : LM’ : `

AMK ڃ ѫ ʓ

H4 ڤي ’ ị ?F ?j_ƥk Ľ

ŏ ў ט Ŭ ِصگ ĂH3

H0 ǻ ㄴ ע ♪ ˛

ŷ ?Jט $ ŷ ?Fט M0 _ L0 ŭ

Ŷ ?Jט $ ŷ ?Fט M0 _ L0

. ?Fט ب ?J~ ن ט ɣ

. ?Fט ب ?J Ỉ ט ɣ

H2 ѫ ʓ AMK ỉ : ` LM ỉ : LA

H4 ѫ ʓ AMK ỉ : ` LM

H3 ט Ч _ ?J ỉ ?Fט Ч ،

ѫ ʓ AMK ỉ : ` LM

Ạ ⊐ Ấ Ϙ

Ƨ ڇ ⊐ Ấ' ! ч Ω

ᒐ ´ ғ ⁞ ر ڃ Î ، ă̈

Ƃ Ω /. . . ₹’ ن ححشحم ρ

ˊ ٦ /, . ם ، ممّ ㄴ ʁ ححم

ρ ˊ ٦ /,3 ם ، ممّ ㄴ Î

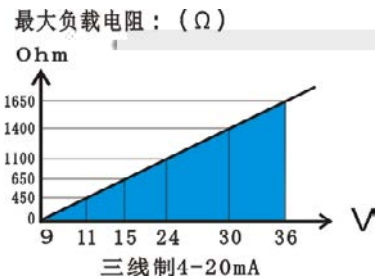

Ṙ ɔ ⊐ ƃ ƶ

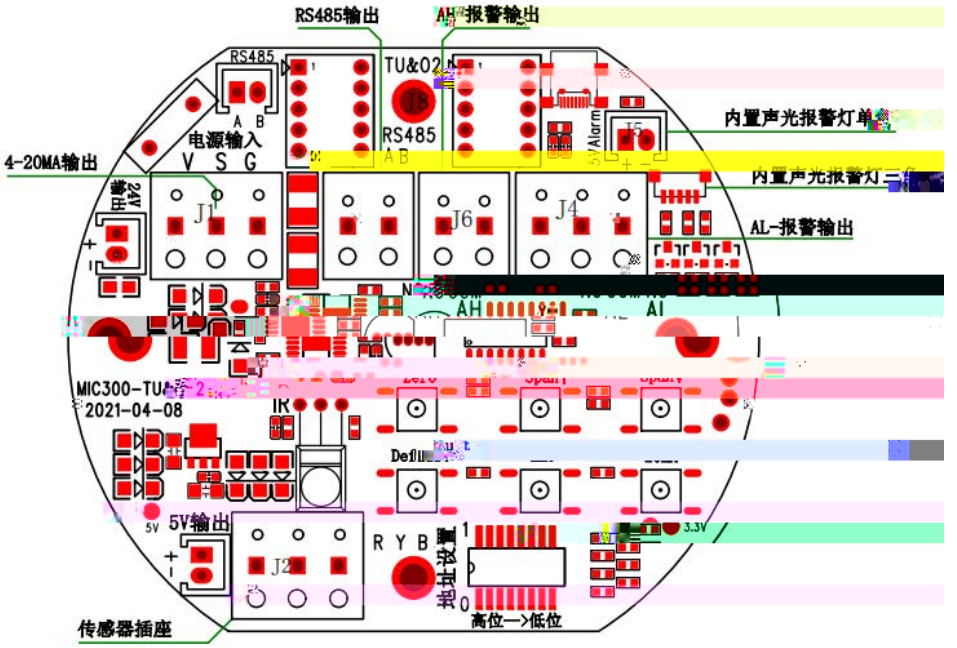

ججي ɔ ɯɔ

ججي ɔ ɯɔ

ججي ɔ ɯɔ

ججي ɔ ɯɔ

ججي ɔ ɯɔ

ججي ɔ ɯɔ

ججي ɔ ɯɔ

ججي ɔ ɯɔ

ججي ɔ ɯɔ

ججي ɔ ɯɔ

/ ì ي عم ın Ч خ ᵀ Ḱ گ ˣ Î

0 ì ي عم ın ˛ ˜ ì ın ˜ بم خ ᵀ Ḱ گ ˣ Î

1 ì عم ın ˥ خ Ш ın خ ڳ ın Ш ın Y ɣ ?J Ɔ ?F| مم ɲˆ

˝ Y ڳ ın Y ₒ Î

2 ì Ạ خ بخ ¯ ' Ḱ گ ₱ ın ʁ Ḣ ˧ ὺ ɣ n ´ ƒ ڳ ın ˋ

ي عم ي خ ᵀ ì ˝ ص ˛ Ω₂ Ü ڳ Ɔ e Ẓ n ₄ ي عم Î

˧ ὺ Ц Ц ˧ ὺ Ц

(NH_3)	0-100%LEL	±3%(F.S)	0.1%LEL
(H_2)	0-100%LEL	±3%(F.S)	0.1%LEL
(H_2)	0-1000ppm	±3%(F.S)	0.1ppm
(H_2)	0-20000ppm	±3%(F.S)	1ppm
(H_2)	0-40000ppm	±3%(F.S)	1ppm
(H_2)	0-100%Vol	±3%(F.S)	0.01%Vol
(He)	0-100%Vol	±3%(F.S)	0.01%Vol
(Ar)	0-100%Vol	±3%(F.S)	0.01%Vol
(Xe)	0-100%Vol	±3%(F.S)	0.01%Vol
(HCN)	0-30ppm	±3%(F.S)	0.01ppm
(HCN)	0-100ppm	±3%(F.S)	0.01ppm
(HCL)	0-20ppm	±3%(F.S)	0.01ppm
(HCL)	0-200ppm	±3%(F.S)	0.1ppm
(PH_3	0.01ppm		
(PH			